FEDERATION INTERNATIONALE DE L'AUTOMOBILE
JAPAN AUTOMOBILE FEDERATION
社団法人　日本自動車連盟

FIA Homologation No.

ST - 003

Groupe SUPERTOURISME
Group SUPERTOURING
ｸﾞﾙｰﾌﾟ スーパーツーリング

JAF公認番号 JS-006 (JA-157)
JAF発効年月日 1995年 1月31日

FICHE D'HOMOLOGATION CONFORME A L'ANNEXE J DU CODE SPORTIF INTERNATIONAL
HOMOLOGATION FORM IN ACCORDANCE WITH APPENDIX J OF THE INTERNATIONAL SPORTING CODE
国際スポーツ法典付則Ｊ項（及びＪＡＦ国内競技車両規則）に従った公認書式

Homologation valable à partir du
Homologation valid as from
FIA 発効年月日 01 MARS 1995

A) Voiture vue de 3/4 avant
Car seen from 3/4 front
ﾌﾛﾝﾄ3/4が見える車体全体

B) Voiture vue de 3/4 arrière
Car seen from 3/4 rear
ﾘｱ3/4が見える車体全体

1. GENERALITES／GENERAL／一般項目

101. Construceteur
Manufacturer
製造会社名 TOYOTA MOTOR CORPORATION

102. Dénomination(s) commerciale(s) - Modéle et type
Commercial name(s) - model and type
通称名 - 形式とﾓﾃﾞﾙ TOYOTA COROLLA (AE101)

104. Mode de construction :
Type of car construction :
車両構造の形式 :

a) Mode :	~~séparée~~	monocoque
Type :	~~separate~~	unitary construction
形式 :	~~ﾊﾞﾗﾊﾞﾗ~~	ﾓﾉｺｯｸ

b) Matériau du châssis / coque
Material of chassis / bodyshell
ｼｬｼｰ/車体の材質 STEEL

FEDERATION INTERNATIONALE DE L'AUTOMOBILE
8, Place de la Concorde, 8
75008 PARIS

105. Nombre de volumes
Number of volumes
ﾎﾞﾘｭｰﾑの数 3

106. Nombre de places
Number of places
定員 5

Marque
Make
会社名 TOYOTA

Modéle
Model
型式 AE101

FIA Homologation No.
ST - 003

JAF公認番号 JS-006

A9) Coque vue de 3/4 avant, sans portes, capots, etc.
Bodyshell seen from 3/4 front without doors, lids, etc.
ﾌﾛﾝﾄ3/4が見えるドアやリッドなどを外したボデーシェル

A10) Coque vue de 3/4 arriére, sans portes, capots, etc.
Bodyshell seen from 3/4 rear without doors, lids, etc.
ﾘﾔ3/4 が見えるドアやリッドなどを外したボデーシェル

2. DIMENSIONS, POIDS/DIMENSIONS, WEIGHT/寸法, 重量

202. Longueur hors-tout
Overall length
車両全長 4,270 mm ±1%

203. Largeur hors-tout
Overall width
車両全幅 1,685 mm ±1%

Endroit de mesure
Where measured
測定箇所 CENTER OF THE REAR WHEEL AXLE

204. Largeur de carrosserie
Width of bodywork
車体の幅

a) A la hauteur de l'axe avant
At front axle
前輪軸上の車体幅 1,680 mm ±1%

b) A la hauteur de l'axe arriére
At rear axle
後輪軸上の車体幅 1,685 mm ±1%

206. Empattement
Wheelbase
ﾎｲｰﾙﾍﾞｰｽ 2,465 mm ±1%

209. Port-à-faux
Overhang
ｵｰﾊﾞｰﾊﾝｸﾞ

a) Avant
Front
前 815 mm ±1%

b) Arriére
Rear
後 990 mm ±1%

210. Distance "G" (volant-paroi de séparation arriére)
Distance "G" (steering wheel-rear bulkhead)
寸法 "G" (ｽﾃｱﾘﾝｸﾞﾎｲｰﾙ - ﾘｱﾊﾞﾙｸﾍｯﾄﾞ) 1,637

FEDERATION INTERNATIONALE
DE L'AUTOMOBILE
8, Place de la Concorde, 8
75008 PARIS

FIA Homologation No.

ST - 003

Marque
Make
会社名 TOYOTA

Modéle
Model
型式 AE101

JAF公認番号 JS-006

4. CIRCUIT DE CARBURANT/FUEL CIRCUIT/燃料系統

401. Réservoir :
Fuel tank :
燃料ﾀﾝｸ :

b) Emplacement
Location
位置 UNDER THE REAR FLOOR BELOW THE REAR SEAT

6. TRANSMISSION/POWER TRAIN/駆動系

601. Roues motrices :
Driven wheels :
駆動輪 :

avant	oui	~~non~~	arriére	~~oui~~	non
front	yes	~~no~~	rear	~~yes~~	no
前	有	~~無~~	後	~~有~~	無

603. Boite de vitesses :
Gearbox :
ｷﾞｱﾎﾞｯｸｽ :

a1) Emplacement dans l'empattement
Location in wheelbase
ﾎｲｰﾙﾍﾞｰｽでの位置

moitié avant front half 前寄り	~~moitié arriélf~~ ~~rear half~~ ~~後寄り~~

XII) CHAINE CINEMATIQUE (4 roues motrices) / KINEMATIC TRAIN (4 wheel drive) / 駆動系の図解(4輪駆動) :

JAPAN AUTOMOBILE FEDERATION

FEDERATION INTERNATIONALE
DE L'AUTOMOBILE
8, Place de la Concorde, 8
75008 PARIS

Marque
Make
会社名 TOYOTA

Modéle
Model
型式 AE101

FIA Homologation No.
ST - 003

JAF公認番号 JS-006

Modifications nécessaires pour passer d'une version 2 roues motrices (au moins 2500 exemplaires) à une version 4 roues motrices (au moins 2500 examplaires) / Modifications necessary in order to go from a 2-wheel drive version (at least 2500 cars) to a 4-wheel drive version (at least 2500 cars) / 2輪駆動から4輪駆動（ともに2500台以上）にするために必要な変更内容

JAPAN AUTOMOBILE FEDERATION JAF

FEDERATION INTERNATIONALE
DE L'AUTOMOBILE
8, Place de la Concorde, 8
75008 PARIS

FIA Homologation No.

ST - 003

Marque / Make / 会社名: TOYOTA

Modéle / Model / 型式: AE101

JAF公認番号 JS-006

7. SUSPENSION／SUSPENSION／サスペンション

	Avant / Front / 前	Arriére / Rear / 後
701. Généralités / General / 全般 a) Type de suspension / Type of suspension / サスペンション形式	INDEPENDENT／MACPHERSON	INDEPENDENT／MACPHERSON
702. Ressorts helicoïdaux / Helicoidal springs / コイルスプリング	oui / yes 有 ; ~~non / no 無~~	oui / yes 有 ; ~~non / no 無~~
703. Ressorts à lames / Leaf springs / リーフスプリング	~~oui / yes 有~~ ; non / no 無	~~oui / yes 有~~ ; non / no 無
704. Barres de torsion / Torsion bars / トーションバースプリング	~~oui / yes 有~~ ; non / no 無	~~oui / yes 有~~ ; non / no 無

705. Autre type de suspension : / Other type of suspension : / 他形式のサスペンション : Voir description sur fiche additionnelle / See description on additional form / 追加資料の記述を参照

707. Amortisseurs : / Shock absorbers : / ショックアブソーバー :

	Avant / Front / 前	Arriére / Rear / 後
a) Nombre par roue / Number per wheel / 1ホイール当たりの数	1	1

T) Train avant complet déposé / Complete dismounted front axle / 取り外したフロントアクスル一式

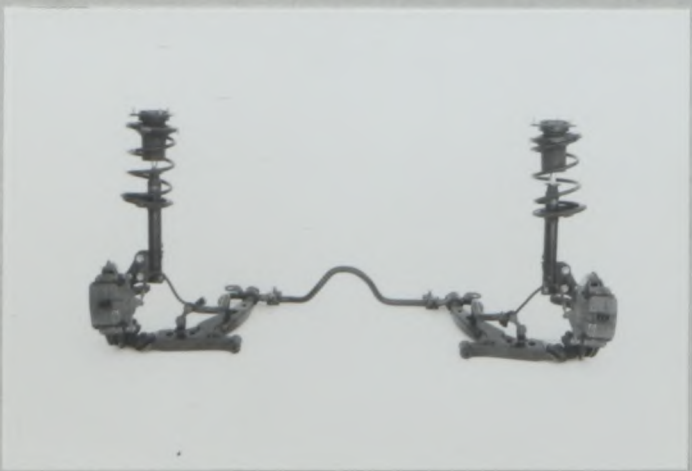

U) Train arriére complet déposé / Complete dismounted rear axle / 取り外したリアアクスル一式

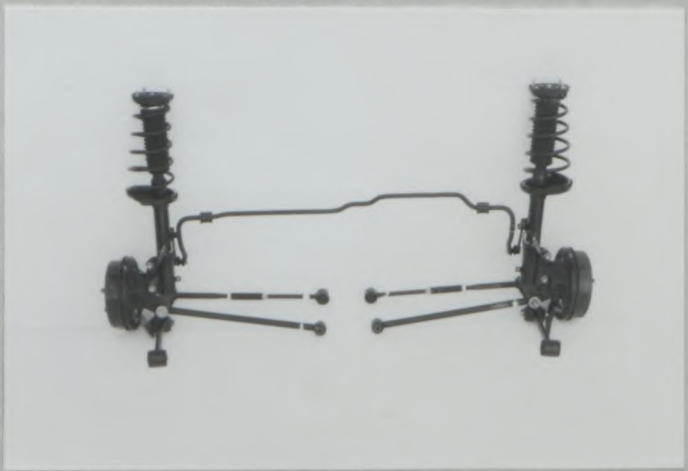

8. TRAIN ROULANT／RUNNING GEAR／走行装置

	Avant / Front / 前	Arriére / Rear / 後
804. Direction : / Steering : / ステアリング : a) Type / Type / 形式	RACK & PINION	

FEDERATION INTERNATIONALE DE L'AUTOMOBILE
8, Place de la Concorde, 8
75008 PARIS

JAPAN AUTOMOBILE FEDERATION

Marque
Make
会社名 TOYOTA

Modéle
Model
型式 AE101

FIA Homologation No.
ST - 003

JAF公認番号 JS-006

9. CARROSSERIE／BODYWORK／車体

X) Tableau de bord
Dashboard
ダッシュボード

902. Extérieur :
Exterior :
室外 :

a) Nombre de portes
Number of doors
ドアの数 4

b) Hayon
Tailgate
テールゲート

~~oui~~	non
~~yes~~	no
~~有~~	無

c) Matériau des portiéres
Door material
ドアの材質

Avant / Front /前	Arriére / Rear /後
STEEL	STEEL

d) Matériau du capot avant
Front bonnet material
フロントボンネットの材質 STEEL

e) Matériau du capot arriére / hayon
Rear bonnet / tailgate material
リアボンネット / テールゲートの材質 STEEL

f) Matériau de la carrosserie
Bodywork material
車体の材質 STEEL, ACRYLONITRILE BUTADIENE STYRENE, POLYVINYL CHLORIDE, POLYPROPYLENE

h) Matériau de lunette arriére
Rear window material
リアウィンドの材質 SAFETY GLASS

i) Matériau des glaces de custode
Rear quarter window material
リアクォーターウィンドの材質 ××××××

k) Matériau des vitres latérales
Side window material
サイドウィンドの材質

l) Matériau du pare-choc
Material of bumper
バンパーの材質

Avant / Front / 前	Arriére / Rear /後
SAFETY GLASS	SAFETY GLASS
POLYPROPYLENE	POLYPROPYLENE

JAPAN AUTOMOBILE FEDERATION JAF

FEDERATION INTERNATIONALE
DE L'AUTOMOBILE
8, Place de la Concorde, 8
75008 PARIS

Marque
Make
会社名 TOYOTA

Modéle
Model
型式 AE101

FIA Homologation No.
ST - 003

JAF公認番号 JS-006

XIII)PARTIES DE CARROSSERIE SYNTHETIQUES / SYNTHETIC PARTS OF THE BODY / 車両外観でプラスチックや合成樹脂等部品の類別:

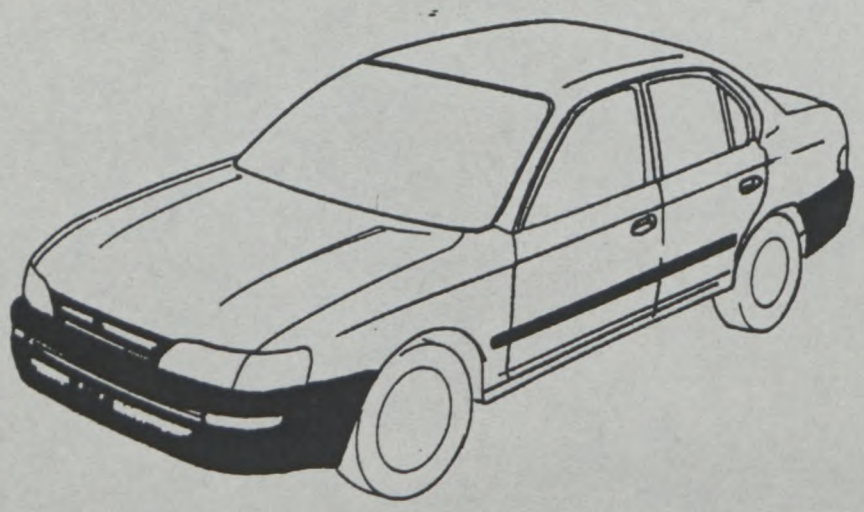

INFORMATIONS COMPLEMENTAIRES / COMPLEMENTARY INFORMATION / 補足項目:

JAPAN AUTOMOBILE FEDERATION JAF

FEDERATION INTERNATIONALE DE L'AUTOMOBILE
8, Place de la Concorde, 8
75008 PARIS

FEDERATION INTERNATIONALE DE L'AUTOMOBILE

JAPAN AUTOMOBILE FEDERATION
社団法人　日本自動車連盟

FIA Homologation No.

ST-2003

Extension No.

Groupe
Group
グループ ~~A/B/N/T1~~/Supertourisme
Supertouring

JAF公認番号 JS-006

CERTIFICAT DE DIMENSIONS INTERIEURES
CERTIFICATE FOR INTERIOR DIMENSIONS
室内寸法の証明書

Vèhicule: Constructeur
Vehicle: Manufacturer
車両:会社名 TOYOTA MOTOR CORPORATION

Modéle et type
Model and type
モデルと形式 TOYOTA COROLLA (AE101)

Dimensions intérieures comme définies par le Réglement d'Homologation.
Interior dimensions as defined by the Homologation Regulations.
車両公認規則で定義された室内寸法

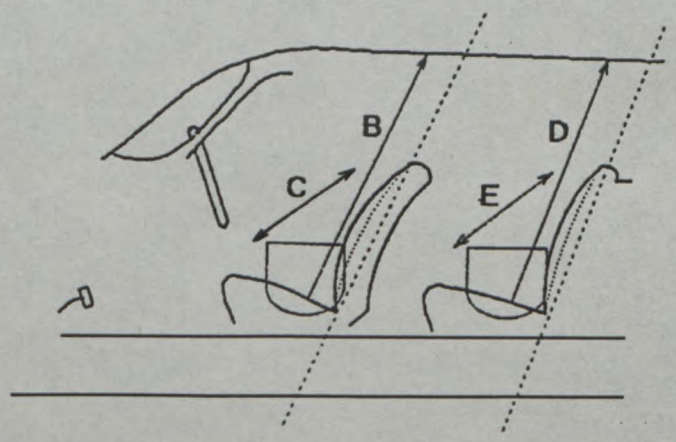

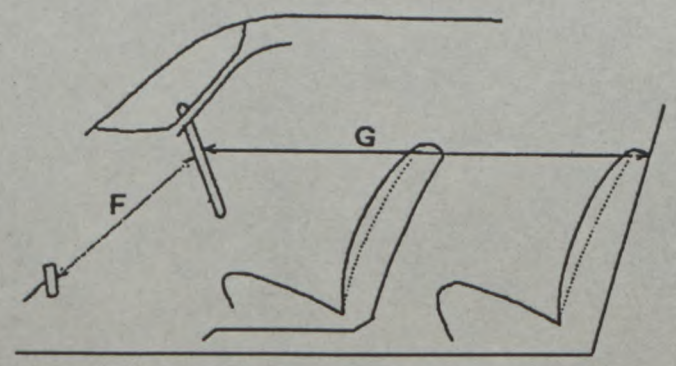

B	(Hauteur sur siéges avant) (Height above front seats) (前座席上部の高さ)	1,010	mm
C	(Largeur aux siéges avant) (Width at front seats) (前座席の巾)	1,293	mm
D	(Hauteur sur siéges arriére) (Height above rear seats) (後座席上部の高さ)	954	mm
E	(Largeur aux siéges arriére) (Width at rear seats) (後座席の巾)	1,281	mm
F	(Volant-Pédale de frein) (Steering wheel - brake pedal) (ステアリングホイール - ブレーキペダル)	565	mm
G	(Volant-paroi de séparation arriére) (Steering wheel - rear bulkhead) (ステアリングホイール - 後部バルクヘッド)	1,637	mm
H=F+G=		2,202	mm

FEDERATION INTERNATIONALE
DE L'AUTOMOBILE
8, Place de la Concorde, 8
75008 PARIS

FIA Homologation No.

ST-003

Extension No.

01/01 ER

FEDERATION INTERNATIONALE DE L'AUTOMOBILE

JAPAN AUTOMOBILE FEDERATION

社団法人 日本自動車連盟

JAF公認番号 JS-006ER- 2/1

JAF発効年月日 1996年 4月30日

Groupe
Group
グループ ~~A/B/N/T1~~/Supertourisme
Supertouring

FICHE D'EXTENSION D'HOMOLOGATION
FORM OF FIA HOMOLOGATION EXTENSION
FIA 公認追加書式

☐ ES Evolution sportive du type/
Sporting evolution of the type/スポーツ進化

☐ ET Evolution normale du type /
Normal evolution of the type/型式の正常進化

☐ VF Variante de fourniture/
Supply variant/供給変型

☐ VO Variante option /
Option variant/オプション変型

☒ ER Erratum /
Erratum /誤記訂正

Véhicule:Construceteur
Vehicle:Manufacturer
車両製造会社名 TOYOTA MOTOR CORPORATION

Modéle et type
Model and type
モデルと型式 TOYOTA COROLLA (AE101)

Homologation valable à partir du
Homologation valid as from
FIA 発効年月日 01 MAI 1996

Page ou ext. Page or ext. ページ または補足	Article Article 項 目	Description Description 記 述
P.5	7	SUSPENSION See next page

FEDERATION INTERNATIONALE
DE L'AUTOMOBILE
8, place de la Concorde, 75008 Paris
Services Administratifs :
8 bis, rue Boissy d'Anglas, 75008 Paris

Marque
Make
会社名 TOYOTA

Modèle
Model
型式 AE101

FIA Homologation No.
ST-003

Extension No.
01/01 ER

JAF公認番号 JS-006ER- 2/1

Page ou ext. Page or ext. ページ または補足	Article Article 項 目	Description Description 記 述
		Drawing of front suspension 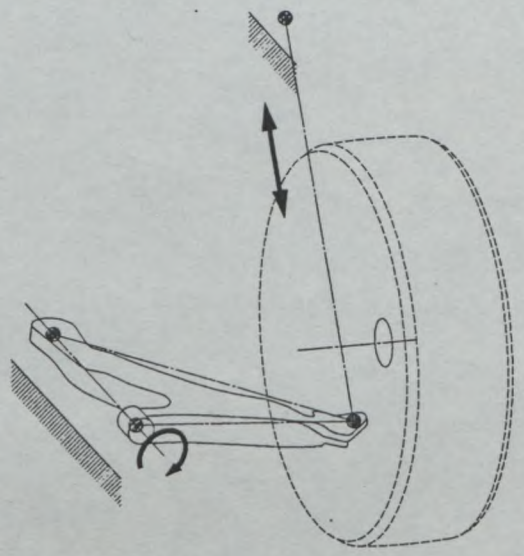
		Drawing of rear suspension 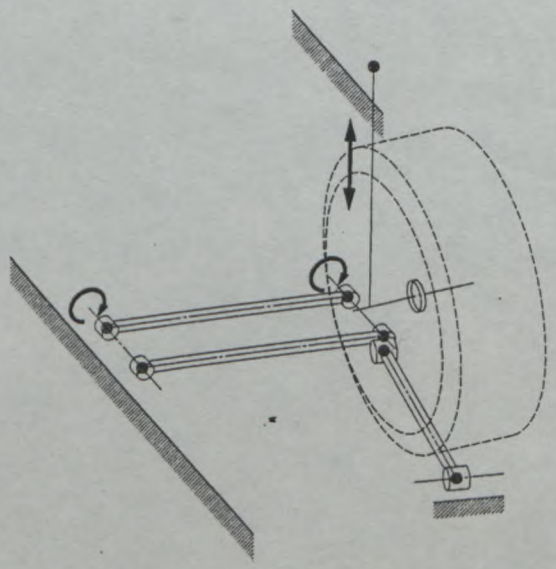

JAPAN AUTOMOBILE FEDERATION JAF

FEDERATION INTERNATIONALE
DE L'AUTOMOBILE
8, place de la Concorde, 75008 Paris
Services Administratifs :
8 bis, rue Boissy d'Anglas, 75008 Paris